Vejledning til brug

HOME DELUXE
WIR MACHEN ZUHAUSE

NANGA log store



Original brugsanvisning

Fremstillet i Tyskland

VIGTIGT:
OPBEVAR TIL FREMTIDIG BRUG.
LÆS OMHYGGELIGT!

Indholdsfortegnelse

1. Generel information ... 3
1.1. Produktoversigt ... 3
1.2. Generel information ... 3
1.3. Oplysninger om garanti ... 3
2. Oplysninger om brugsanvisningen ... 3
2.1. Tilgængelighed af brugsanvisningen ... 3
2.2. Information om oversættelse ... 3
2.3. Målgrupper for brugsanvisningen ... 4
2.4. Forklaring af symboler ... 4
2.5. Generelle oplysninger om brugsanvisningen ... 4
2.6. Tilsigtet brug ... 4
2.7. Generelle sikkerhedsanvisninger ... 5
3. Produktets egenskaber ... 6
3.1. Tekniske specifikationer ... 6
3.2. Beskrivelse af produktet ... 6
3.3. Leveringsomfang ... 6
4. Installation ... 7
4.1. Sikkerhedsinstruktioner ... 7
4.2. Produktets opbygning ... 8
5. Brug af produktet ... 10
5.1. Sikkerhedsinstruktioner ... 10
5.2. Første ibrugtagning ... 10
5.3. Betjening ... 10
6. Fejlfinding ... 10
7. Vedligeholdelse og pleje ... 11
7.1. Sikkerhedsinstruktioner ... 11
8. Afmontering ... 11
8.1. Sikkerhedsinstruktioner ... 11

9. Bortskaffelse 11

Kære kunde,

Tak, fordi du har valgt et produkt fra **Home Deluxe GmbH**. Vi håber, at du får glæde af dit nye NANGA-træopbevaringsrum.

Brugsanvisningen hjælper dig med installation, ibrugtagning, betjening og vedligeholdelse af produktet. Brugsanvisningen og sikkerhedsanvisningerne skal læses omhyggeligt og i deres helhed. Overhold disse instruktioner for at undgå fare.

1. Generel information

1.1. Oversigt over produktet

Model: NANGA træopbevaringsenhed | Artikel-ID: 18185 | Variant-ID: 35679

1.2. Generel information

For at leve op til vores krav forbedrer vi hele tiden kvaliteten, forenkler montering og betjening og tilpasser produkterne til kundernes behov. På grund af disse ændringer findes den aktuelle version af brugsanvisningen på vores hjemmeside.

Begrebet "produkt" anvendes i brugsanvisningen for trælageret "NANGA".

1.3. Garanti

Det lovbestemte ansvar for mangler og garantirettigheder gælder fra købsdatoen.
Home Deluxe GmbH påtager sig intet ansvar for skader, der skyldes manglende overholdelse af brugsanvisningen. Reklamationer, der skyldes forkert installation eller brug, er udelukket fra garantien. I tilfælde af fejl på produktet bedes du kontakte vores kundeservice skriftligt ved hjælp af kontaktformularen på vores hjemmeside med angivelse af produktnavn, serienummer og et foto af typeskiltet:

Deluxe GmbH
Schanzeweg 2
32312 Lübbecke
Lübbecke, Tyskland
Tlf: +49 (0)5743 6181-0
www.home-deluxe-gmbh.de

Hvis du har yderligere spørgsmål, bedes du kontakte vores kundeserviceteam ved hjælp af kontaktformularen.

2. Oplysninger om brugsanvisningen

2.1. Tilgængelighed af brugsanvisningen

Brugsanvisningen er en del af produktet og skal opbevares komplet og i umiddelbar nærhed af produktet.

2.2. Oplysninger om oversættelsen

Den oprindelige brugsanvisning er skrevet på tysk. Ethvert andet tilgængeligt sprog er en oversættelse af den tyske version.

2.3. Målgrupper for brugsanvisningen

Brugsanvisningen skal læses og overholdes af alle personer, der er involveret i en af følgende aktiviteter eller anvendelser:

- Udpakning
- Montering / installation
- Ibrugtagning / betjening
- Vedligeholdelse / test / pleje
- Fejlfinding / reparation
- Bortskaffelse

2.4. Forklaring af symboler

Symbol	Forklaring af symbol
	**ADVARSEL** Dette symbol angiver mulige farer, der kan resultere i dødelig eller alvorlig personskade. Før du udfører det tilsvarende installations- eller anvendelsestrin, skal du læse den tilsvarende bemærkning.
	**INFO** Symbolet giver vigtige oplysninger og angiver materielle skader. Overhold disse, før du udfører det tilsvarende installations- eller anvendelsestrin, for at forstå problemer og undgå skader.
	**Læs brugsanvisningen** Symbolet angiver, at brugsanvisningen skal læses omhyggeligt før montering/installation og/eller betjening af apparatet.

2.5. Generelle oplysninger om brugsanvisningen

Brugsanvisningen henviser til NANGA-træopbevaringssystemet. Den indeholder vigtige oplysninger om installation, drift, vedligeholdelse og rengøring. Brugsanvisningen, især sikkerhedsanvisningerne, skal læses omhyggeligt, før produktet tages i brug; opbevar brugsanvisningen på et sikkert sted. Brug kun produktet som beskrevet i denne brugsanvisning for at forhindre utilsigtet personskade eller skade. Hvis du giver produktet videre til en tredjepart, skal denne brugsanvisning også overdrages.

2.6. Tilsigtet brug

Produktet er af høj kvalitet, holdbart og udelukkende beregnet eller egnet til brug i private husholdninger i et rimeligt og sædvanligt omfang. Desuden er vores produkt **ikke** beregnet til kommerciel brug. Kommerciel brug er kun tilladt med skriftlig tilladelse fra Home Deluxe GmbH.

Produktet er udelukkende beregnet til opbevaring af træ.

Brug kun produktet som beskrevet i denne brugsanvisning. Enhver anden brug betragtes som ukorrekt og kan resultere i materielle skader eller personskader. Producenten påtager sig intet ansvar for skader, der er forårsaget af ukorrekt eller forkert brug.

2.7. Generelle sikkerhedsanvisninger

Generelle advarsler om fare



- Forkert håndtering kan føre til betydelige person- og materielle skader. Derfor må montering, installation, idriftsættelse, fejlfinding, vedligeholdelse og reparation kun udføres af kvalificerede personer.
- Monter **kun** produktet, hvis leveringsomfanget er komplet og i perfekt stand.
- Sørg for, at alle dele er ubeskadigede og korrekt monteret. Der er risiko for personskade ved forkert montering. Beskadigede dele kan påvirke sikkerhed og funktion.
- Foretag ikke ændringer på produktet.
- Kontrollér fastgørelsen med jævne mellemrum.
- Hold børn og kæledyr væk fra produktet, når det er i drift.
- **Risiko for at falde/vippe!** Klatr ikke op på produktet.
- **Risiko for at vælte!** Brug ikke produktet som sportsudstyr eller klatrevæg, og træk ikke dig selv op på produktet.
- Forankr produktet i jorden (**fastgørelsesmateriale er ikke inkluderet i leveringsomfanget).**

Fare for børn



- Hold børn væk fra emballagematerialet. Der er risiko for kvælning!
- Hold børn væk fra produktet.
- Hold børn væk fra monteringsstedet, mens produktet samles. Leveringsomfanget indeholder små dele, der kan sluges eller forårsage alvorlige skader.
- **Fare for at vælte!** Produktet er ikke børnelegetøj, klatrevæg eller sportsudstyr og kan vælte, hvis det belastes på den ene side, hvilket kan medføre dødsfald.
- Børn kan komme til skade, når de leger med produktet eller trækker det op.
- Placer ikke produktet direkte eller i umiddelbar nærhed af et legeområde.
- Forklar børnene, hvordan de skal håndtere produktet korrekt, og lad dem aldrig være uden opsyn, mens de leger.
- Sørg for, at små børn ikke putter små dele i munden.

Risiko for personskade
Forkert håndtering af produktet kan føre til skader.



- Kontrollér produktet med jævne mellemrum for synlige skader.
- Foretag ikke designændringer på produktet. Enhver ændring skal godkendes skriftligt af producenten og udføres i overensstemmelse med instruktionerne.
- Hvis produktet er beskadiget, må det ikke længere bruges. Beskadigede dele skal repareres eller udskiftes med originale reservedele.
- Sørg for, at produktet er permanent fastgjort for at undgå skader.

Risiko for skader



- Forkert håndtering af produktet kan føre til skader.
- Åbn ikke emballagen med skarpe genstande (f.eks. knive, sakse eller lignende), da det kan beskadige produktet. Vær forsigtig, når du åbner.
- **Fare for at vælte!** Klatr ikke op på produktet.

3. Produktets egenskaber

3.1. Tekniske specifikationer

NANGA	
Mål (H x B x D)	180 cm x 180 cm x 38 cm
Vægt	ca. 54 kg
Materialets tykkelse	2 mm tyk
Materiale	Patineret kvalitetsstål

Dimensionel tegning

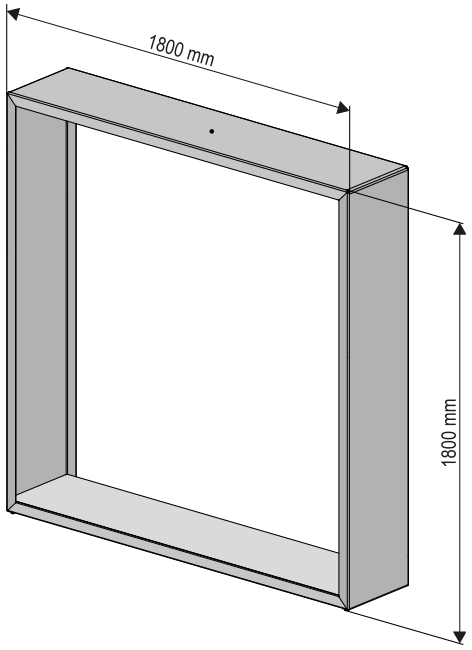

3.2. Beskrivelse af produktet

Dette produkt er en moderne træhylde, som ikke kun imponerer med sit udseende. Dette element er også ideelt til brug som afskærmning af privatlivets fred og er et ekstraordinært blikfang i dit udendørs område. Stålet af høj kvalitet er kantet på alle sider. Det gør produktet stabilt og modstandsdygtigt. Det kan nemt samles og skilles ad på få minutter. Der er huller i bunden af hylden til fastgørelse. På grund af materialets egenskaber skaber hver opbevaringsenhed i træ sin egen individuelle patina med et elegant rust-look. Den naturlige oxidering af ståloverfladen får farven til at skifte fra lys orange til mørkebrun. Produktet leveres i rustfrit stål-look. En individuel patina i et ædelt rust-look kan forventes efter ca. 15-20 uger afhængigt af vejret.

3.3. Leveringens omfang

Kontroller emballagen for ydre skader ved levering. Desuden skal du straks efter udpakningen kontrollere, at leveringsomfanget er komplet, og at produktet og alle komponenter er i perfekt stand. Monter kun produktet, hvis leveringsomfanget er komplet og ubeskadiget.

Komponenter/dele

Nr.	Beskrivelse	Antal
1.	Opbevaring i træ - sidepanel	2
2.	Topsektion til trælager	1
3.	Rektangulært rør	2
4.	Indsats til trælast	1
5.	Sekskantet skrue M8 x 16	8
6.	Møtrik M8	8
7.	Skive	16

(Det træ, der er vist på forsiden, er ikke inkluderet i leveringen).

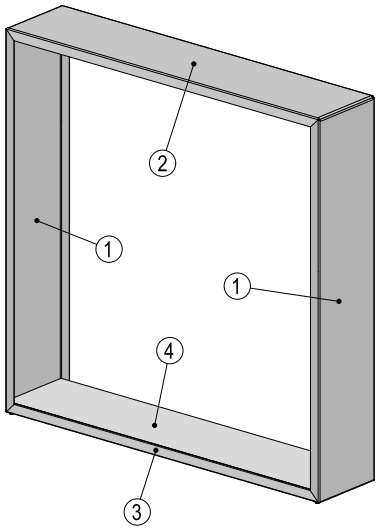

4. Montering

4.1. Sikkerhedsinstruktioner

Alle sundheds- og sikkerhedsoplysninger skal læses.

Risiko for personskade

Forkert håndtering under monteringen kan føre til kvæstelser og skader.

- Kontrollér straks efter udpakningen, at leveringsomfanget er komplet, og at produktet og alle dele er i perfekt stand.
- Forankr altid produktet i underlaget.
- Placer kun produktet på en sikker, jævn og fast overflade.
- Installer **kun** produktet, hvis leveringsomfanget er komplet og i perfekt stand.
- Overhold altid monteringsmålene, og brug det medfølgende monteringsmateriale.
- For at undgå skader skal der være mindst 2 personer til at samle produktet.
- Monteringsfejl eller skader forårsaget af montering er udelukket fra garantien.
- Brug beskyttelsestøj som f.eks. sikkerhedssko og beskyttelseshandsker under monteringen.
- **Vi vil gerne gøre opmærksom på, at Home Deluxe GmbH ikke påtager sig nogen om-kostninger til montering eller manuelle tjenester - såsom elektrikeromkostninger eller sammenlignelige specialistomkostninger.**

4.2. Montering af produktet

Produktet leveres adskilt og kan samles med en lille indsats. Følg monteringsvejledningen omhyggeligt. Hvis instruktionerne ikke følges, kan produktets funktion og sikkerhed ikke garanteres.

Nødvendigt værktøj

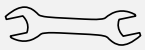	Skruenøgle		Vaterpas
	Skærekniv		

- De følgende instruktioner skal læses omhyggeligt.
- Monter trælageret på en plan overflade.

Illustration	Trin i monteringen
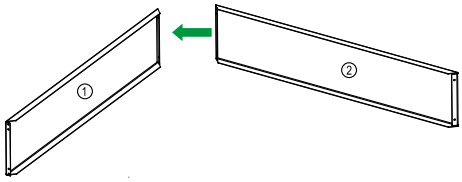 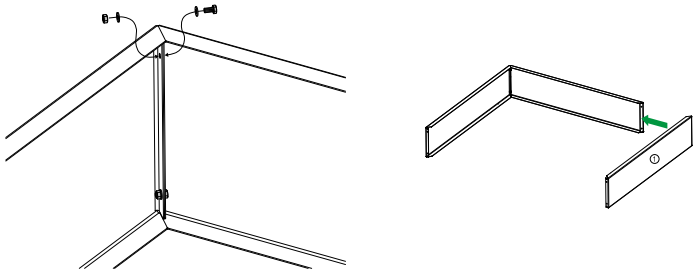	**Trin 1:** Forbind sidesektionen (**1)** med topsektionen (**2)**. Brug to skruer, to møtrikker og fire skiver til at skrue sidesektionen (**1)** og topsektionen (**2)** tæt sammen. Gentag trin 2 på den modsatte side med den anden sidesektion (**1)**.
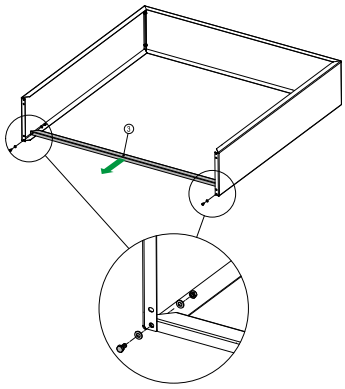	**Trin 2** Forbind det rektangulære rør (**3)** med sidedelene (**1**) ved hjælp af to skruer, to møtrikker og fire spændeskiver.

Illustration	Trin i monteringen
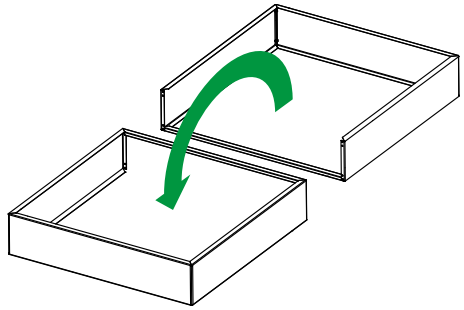 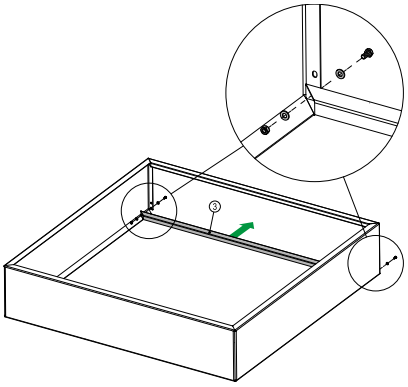	**Trin 3:** Drej opbevaringsenheden af træ 180°. Sæt det andet rektangulære rør **(3)** fast på sidedelene (**1)** med to skruer, to møtrikker og fire spændeskiver.
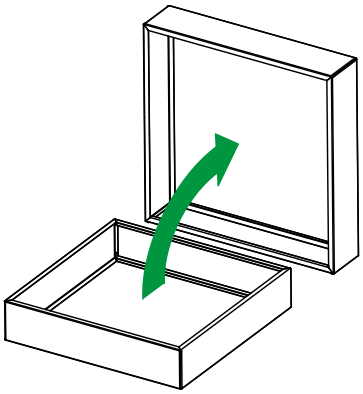 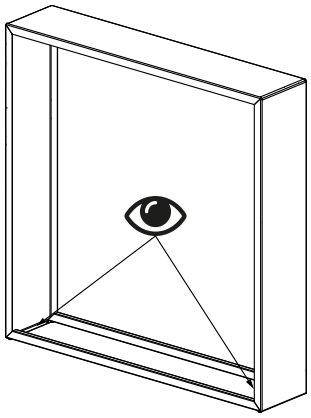 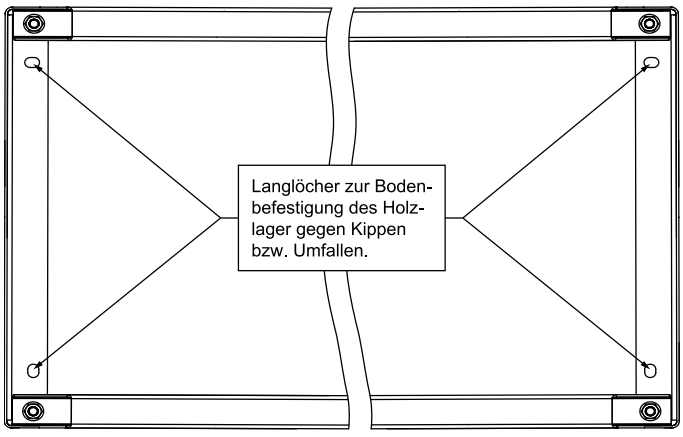	**Trin 4:** Sæt træopbevaringsenheden op. Placer den på opstillingsstedet. Monter og tilslut den til basen. **Vær opmærksom på: Fastgørelsesmaterialet er ikke inkluderet i leveringsomfanget.**

Illustration	Trin i monteringen
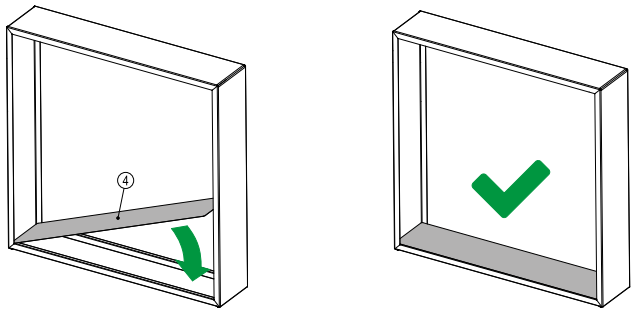	**Trin 6:** Indsæt til sidst træopbevaringsindsatsen (**4**).

5. Anvendelse

5.1. Sikkerhedsinstruktioner

Følgende sundheds- og sikkerhedsoplysninger skal læses omhyggeligt.

Risiko for personskade
Forkert håndtering under drift kan føre til personskader.

- Brug ikke et beskadiget produkt.
- Foretag ikke ændringer på produktet.
- Produktet er ikke legetøj, klatrevæg eller sportsudstyr til børn. Børn må ikke lege med produktet.
- Kontrollér fastgørelsen med jævne mellemrum.

5.2. Første ibrugtagning

Kontrollér produktet for skader, før det tages i brug første gang. Produktet må kun bruges, hvis det er ubeskadiget.

5.3. Betjening

Før du bruger produktet, skal du kontrollere, at det er i god stand.

6. Fejlfinding

Hvis følgende fejl opstår under drift, skal du kontrollere følgende fejlårsager ved hjælp af følgende tabel. Hvis fejlen ikke kan afhjælpes ved hjælp af de anførte foranstaltninger, skal produktet tages ud af drift.

Fejl	Mulig årsag	Løsning
Produktet vakler eller vibrerer	- Produktet står på en ujævn overflade - Fastgørelsesskruerne har løsnet sig	- Placer produktet på en plan overflade - Spænd fastgørelsesskruerne

Hvis der opstår andre problemer med produktet, bedes du kontakte os.

7. Vedligeholdelse og pleje

7.1. Sikkerhedsinstruktioner

Risiko for personskade
Forkert håndtering under drift kan føre til skader



- Rengør overfladerne med en håndbørste eller en fugtig klud.

8. Afmontering

8.1. Sikkerhedsanvisninger

Risiko for personskade
Forkert håndtering under demontering kan føre til skader



- Sørg for, at produktet ikke kan falde ned, før det afmonteres.
- Afmontering af produktet skal ske i omvendt rækkefølge af monteringen. (**se kapitlet Montering**)

9. Bortskaffelse



- Bortskaf produktet og alle komponenter i overensstemmelse med lokale og landespecifikke regler for at forhindre skader på miljøet.
- Vores emballage er fremstillet af miljøvenlige materialer. De kan genbruges og fungerer dermed som værdifulde råmaterialer. Bortskaf emballagematerialet (pap, snavset emballage osv.) separat og korrekt i overensstemmelse med de gældende nationale bestemmelser.
- Kontakt producenten, hvis du er i tvivl om bortskaffelsen.
- Du kan også få oplysninger om korrekt bortskaffelse hos de lokale affaldscentre.

Home Deluxe GmbH
Schanzeweg 2
32312 Lübbecke
Lübbecke, Tyskland
Tlf: +49 (0)5743 6181-0
www.home-deluxe-gmbh.de

GA-114-00-NANGA
2023/08